ALFA ROMEO 155 V6 TI

1/24 SPORTS CAR SERIES NO.137

Alfa Romeo is a trademark of and licensed by the FCA Group Companies.

1/24スポーツカーシリーズNO.137 アルファロメオ155 V6TI

The renowned Italian automobile manufacturer Alfa Romeo enjoyed a spectacular season in the 1993 German Touring Car Championship Series with their formidable 155 V6 TI racing machines. This highly sophisticated race car was derived from the four-wheel drive 155 GTA which raced in the 1992 Italian Superturismo Series. The 155 V6 TI introduced in 1993 incorporated a newly developed 2.5-liter V6 engine capable of 420 horsepower at an amazing 11,800rpm. The engine was matched to a race-proven full-time four-wheel drive system for stable handling. In addition, the 50:50 front/rear torque split ratio adjusted automatically according to track, speed, and tire wear conditions. The standard MacPherson strut suspension system featured lightweight and durable materials and had a refined geometry. The lightweight body work, although resembling the appearance of the street-version car, was constructed almost entirely of carbon kevlar composite material. Alfa Romeo entered four 155s during the 1993 German Touring Car Championship Series, including two from the Alfa Corse team. Driven by former Formula One drivers Nicola Larini and Alessandro Nannini, they immediately established themselves as a championship contender and eventually won the coveted title.

Der bekannte Italienische Automobilhersteller Alfa Romeo konnte sich 1993 über eine spektakuläre Saison bei der Deutschen Tourenwagenmeisterschaft freuen, wo sein hervorragender Rennwagen 155 V6 TI zum Einsatz kam. Dieses perfektionierte Rennauto ist vom Siegerfahrzeug der Italienischen Supertourismo Serie 1992, dem 155 GTA 2 Liter Allrad abgeleitet. Der 1993 vorgestellte 155 V6 TI besitzt einen neuentwickelten 2,5 Liter V6-Motor, der bei enormen 11.800 Umdrehungen pro Minute 420 PS leistet. Der Motor ist auf einen rennerprobten, permanenten Allradantrieb abgestimmt, wodurch sich ein sicheres Handling auf der Rennstrecke ergibt. Zusätzlich wird die 50:50 Drehmomentverteilung auf Vorder- und Hinterräder entsprechend der Strecke, de Rennbedingungen und dem Reifenverschleiß automatisch nachgeregelt. Die Standard MacPherson Federbein-Aufhängung ist vollständig durch leichtgewichtige und hochfeste Hightech-Materialien ersetzt und besitzt eine überarbeitete Geometrie und Anlenkung. Wenn auch der Karosserie-Aufbau sich Einiges des Originalaussehen bewahrt hat, wurde er zahllosen aerodynamischen und gewichtsparenden Verbesserungen mit Kevlar- und Karbonbauteilen unterzogen. Obwohl es sich bei der Deutschen Tourenwagenmeisterschaft um die Debut saison handelte, konnte Alfa Romeo insgesamt vier rennfertige 155er einsetzen, zwei davon vom Alfa Corse Team als Werksautos bereitgestellt. Die früheren Formel-Eins-Piloten Nicola Larini und Alessandro Nannini belegten sofort für die ganze Saison die Führungsposition und belohnten ihr Team mit dem 1993 gewonnenen Titel.

Le célèbre constructeur automobile italien Alfa Romeo a effectué une formidable saison 1993 en Championnat Supertourisme allemand (DTM) grâce à la fabuleuse 155 V6 TI. Cette voiture de compétition très sophistiquée est dérivée de la 155 GTA 4 roues motrices à moteur 2 litres turbo qui remporta le championnat italien Supertourisme 1992. La 155 V6 TI apparue en 1993 est équipée d'un nouveau moteur V6 2,5 litres développant 420 chevaux à 11.800 tours. Le moteur est couplé à une transmission 4 roues motrices permanente assurant une comportement très stable. De plus, la répartition de couple avant/arrière 50/50 est automatiquement régulée en fonction des conditions de piste, de course et d'usure des pneumatiques. La suspension type MacPherson a été entièrement revue avec une géométrie et un alignement affinés et l'utilisation de matériaux haute technologie ultra légers et robustes. La carrosserie, bien que conservant son apparence originale a fair l'objet de nombreuses retouches visant à améliorer l'aérodynamique et réduire le poids au moyen de matériaux composites Kevlar et fibre de carbone. Bien qu'il s'agisse de sa première participation dans le Championnat Supertourisme allemand, Alfa engagea pas moins de quatre 155 spécialement préparées à cet effet, dont deux étaient des machines d'usine du team Alfa Corse. Les ex-pilotes de F1 Nicola Larini et Alessandro Nannini se sont vite imposés, dominant la saison et permettant au team de remporter le titre 1993 si convoité.

上位入賞車に課せられる重量ハンディキャップ制などにより、毎回激しいデッドヒートが展開されて人気のドイツツーリングカー選手権。1993年に初参戦ながら、圧倒的な強さを見せつけてチャンピオンマシンに輝いたのが、イタリアの名門アルファロメオが送り込んだ155V6TIです。92年のイタリア国内選手権、スーパーツーリズモで活躍した2リッターターボ4WDの155GTAをベースに開発。フロントグリルに市販車のイメージを残すものの、バンパーより前に突き出したフロントスポイラー、幅広いタイヤをカバーするために張り出した前後のフェンダー、そしてユニークなリヤウイングを装備するなど迫力あふれたスタイルとなっています。モノコックのフロント部分が切り取られ、かわりにサブフレームを介して極端に低く搭載されたエンジンは、新設計の2.5リッター60度V型6気筒。回転制限の規定がないだけに、11800回転で420馬力を発揮するハイチューンエンジンです。フルタイム4WDシステムは、センターデフに遊星ギヤとビスカス・カップリングを併用。前後のトルク配分は基本的に50：50ながら、スピードや前後のタイヤの駆動状態に応じて変化するのは言うまでもありません。さらに、サスペンションは前後とも市販車と同じマクファーソン・ストラットながら、素材やジオメトリーの変更がなされています。また、軽量化のためにフロントドアやルーフ以外のボディパーツは全てカーボン・ケブラー素材で作りなおされ、一方、ボディ剛性を高めるために室内にはロールケージが張り巡らされています。4台が参戦したアルファ155V6TIの中でも、ワークスチームのアルファ・コルセの2台はN.ラリーニとA.ナニーニがドライブ。雨のレースとなった開幕戦のゾルダーでは4WDを生かしてラリーニが快勝したのをはじめ、その後のドライレースでも速さを発揮。ラリーニが10勝、ナニーニが2勝をあげ、ラリーニがドライバーズ・チャンピオンを獲得したのです。

0694 ©1994 TAMIYA

24137 Alfa Romeo 155 V6 TI (11052332-002)

★お買い求めの際、または組み立ての前には必ずキットの内容をお確め下さい。
★組み立てに入る前に、説明図をよく見て、全体の流れをつかんで下さい。
★接着剤、塗料は、必ずプラスチック用をお使い下さい。(別売)
★接着剤や塗料を使用する際は、十分換気に気をつけて下さい。

★Study the instructions thoroughly before assembly.
★Use plastic cement and paints only (available separately).
★Use cement sparingly and ventilate room while constructing.

★Vor Baubeginn die Bauanleitung genau durchlesen.
★Nur Klebstoff und Farben für Plastik verwenden (separat erhältlich).

★Nicht zuviel Klebstoff verwenden. Der Raum sollte beim Basteln gut gelüftet sein.

★Bien étudier les instructions de montage.
★Utiliser uniquement une colle et des peintures spéciales pour le polystyrène (disponibles séparément).
★Utiliser aussi peu que possible la colle et aérer la pièce pendant la construction.

★下図の工具を用意して下さい。
★Tools required
★Benötigtes Werkzeug
★Outillage nécessaire

接着剤(プラスチック用)
Cement
Kleber
Colle

ニッパー
Side cutter
Zwickzange
Pince coupante

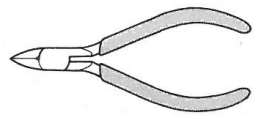

ナイフ
Modeling knife
Modelliermesser
Couteau de modéliste

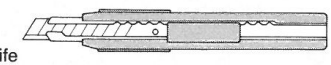

ピンセット
Tweezers
Pinzette
Précelles

塗装指示のマークです。タミヤカラーのカラーナンバーで指示しました。
This mark denotes numbers for Tamiya Paint colors.

TS-8	●イタリアンレッド / Italian red / Italienisches Rot / Rouge Italien
X-2	●ホワイト / White / Weiß / Blanc
X-6	●オレンジ / Orange / Orange / Orange
X-7	●レッド / Red / Rot / Rouge
X-10	●ガンメタル / Gun metal / Metall-Grau / Gris acier
X-11	●クロームシルバー / Chrome silver / Chrom-Silber / Aluminium chromé
X-12	●ゴールドリーフ / Gold leaf / Gold glänzend / Doré
X-18	●セミグロスブラック / Semi gloss black / Seidenglanz Schwarz / Noir satiné
X-21	●フラットベース / Flat base / Mattierungsmittel / Produit mattant
X-27	●クリヤーレッド / Clear red / Klar-Rot / Rouge translucide
XF-1	●フラットブラック / Flat black / Matt Schwarz / Noir mat
XF-6	●コッパー / Copper / Kupfer / Cuivre
XF-7	●フラットレッド / Flat red / Matt Rot / Rouge mat
XF-10	●フラットブラウン / Flat brown / Matt Braun / Brun mat
XF-16	●フラットアルミ / Flat aluminum / Matt Aluminium / Aluminium mat
XF-51	●カーキドラブ / Khaki drab / Braun-Khaki / Vert kaki
XF-55	●デッキタン / Deck tan / Deck-Braun / Havane
XF-56	●メタリックグレイ / Metallic grey / Grau-Metallic / Gris métallisé
XF-64	●レッドブラウン / Red brown / Rotbraun / Rouge brun
XF-65	●フィールドグレイ / Field grey / Feldgrau / Gris campagne

1 エンジンのくみたて
Engine assembly
Motor-Zusammenbau
Assemblage du moteur

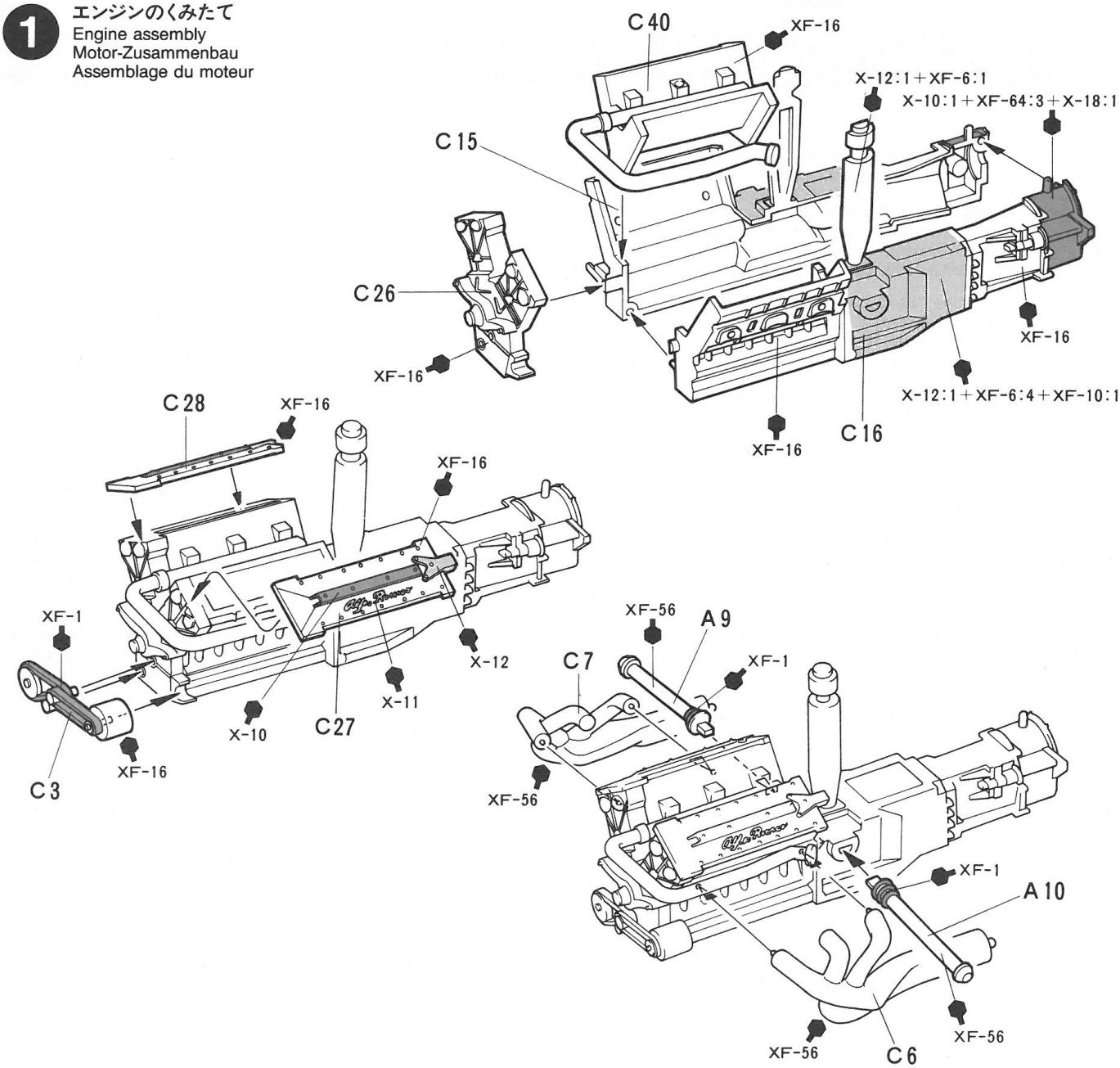

2 エンジンの取り付け
Engine installation
Motor-Einbau
Mise en place du moteur

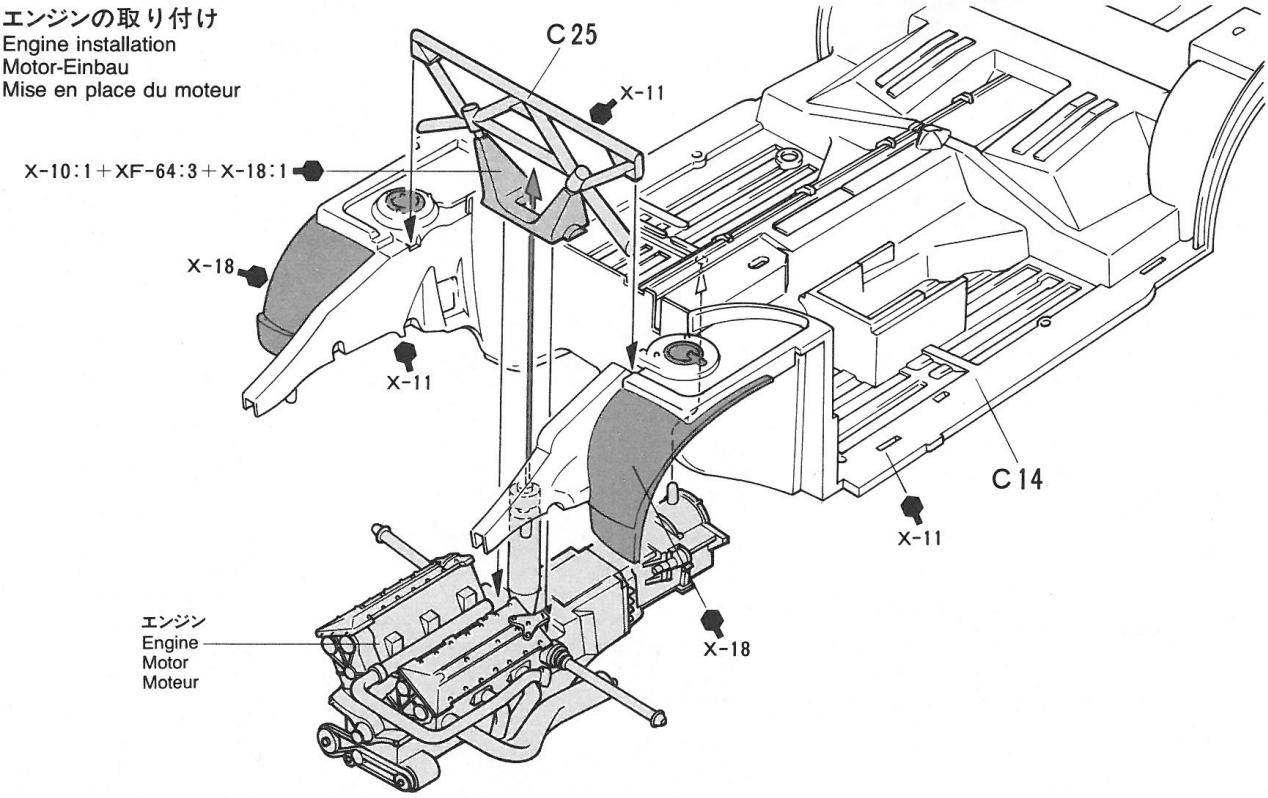

3 マフラーの取り付け
Exhaust system
Auspuffrohr
Echappements

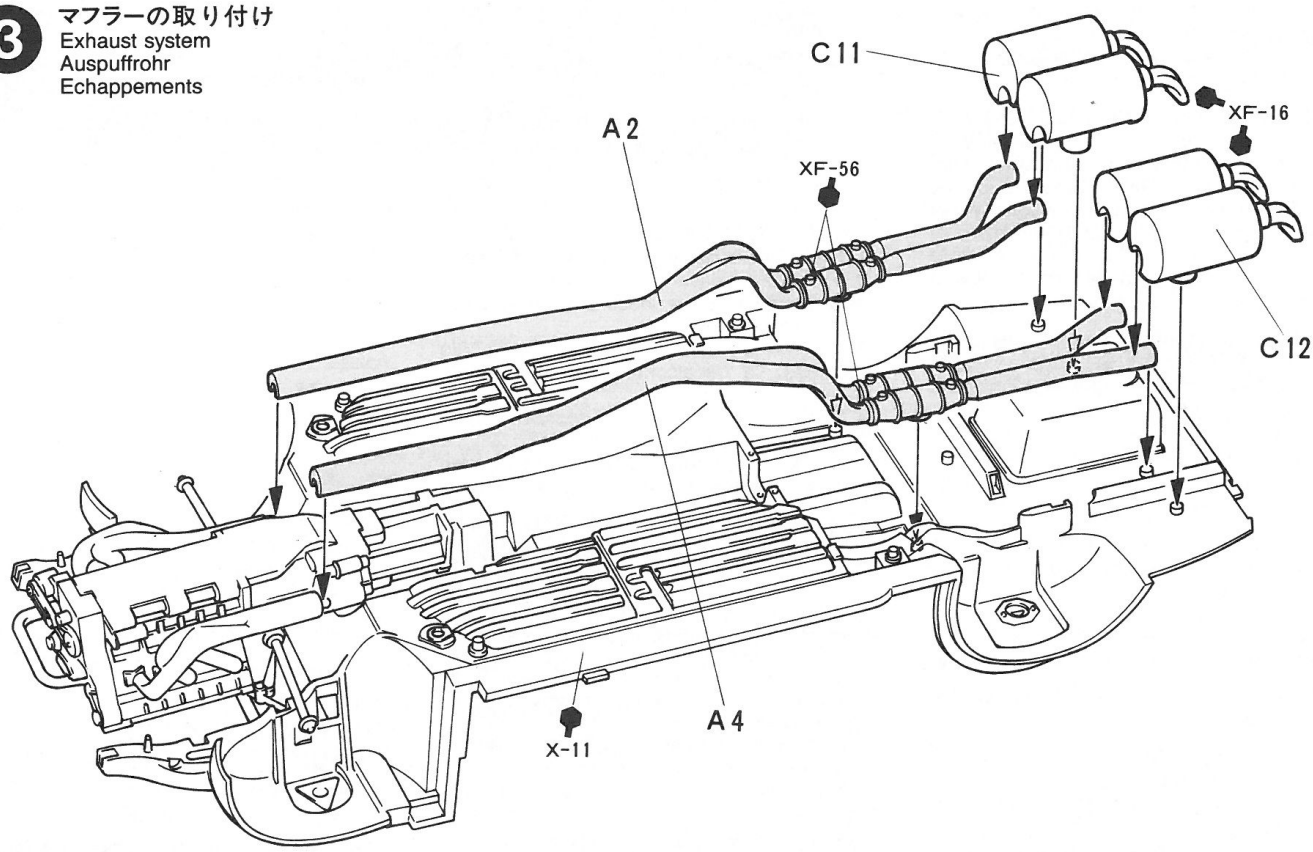

4 リヤサスペンションのくみたて
Rear uprights
Achsschenkel hinten
Fusées arrière

《L》

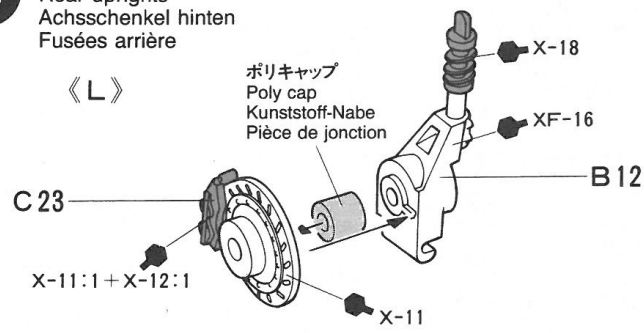

《R》

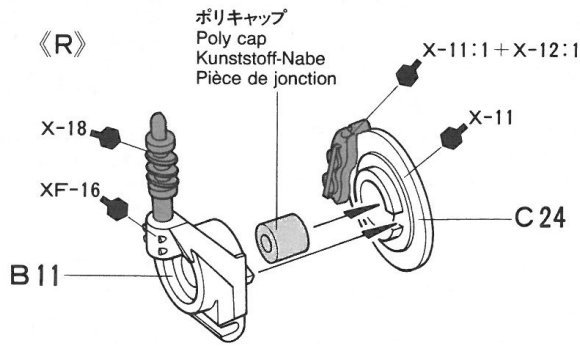

5 リヤデファレンシャルのくみたて
Rear axle assembly
Hinterachs-Zusammenbau
Assemblage de l'essieu arrière

《フロントスタビライザー》
Front stabilizer
Vorderachs-Stabilisator
Barre anti-roulis avant

《リヤデファレンシャル》
Rear axle
Hinterachse
Essieu arrière

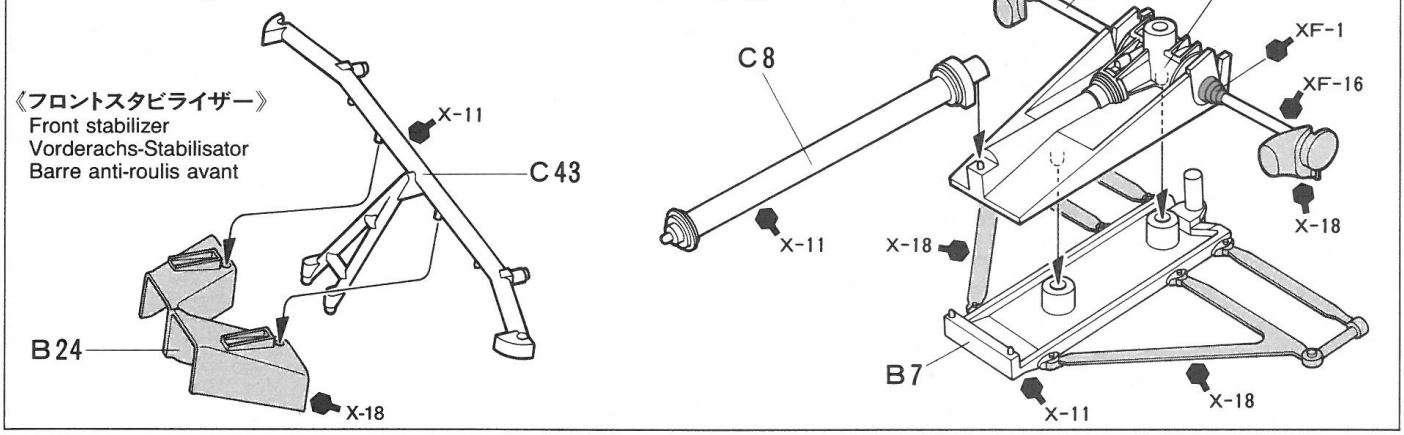

6 リヤデファレンシャルの取り付け
Rear axle installation
Hinterachs-Einbau
Fixation de l'essieu arrière

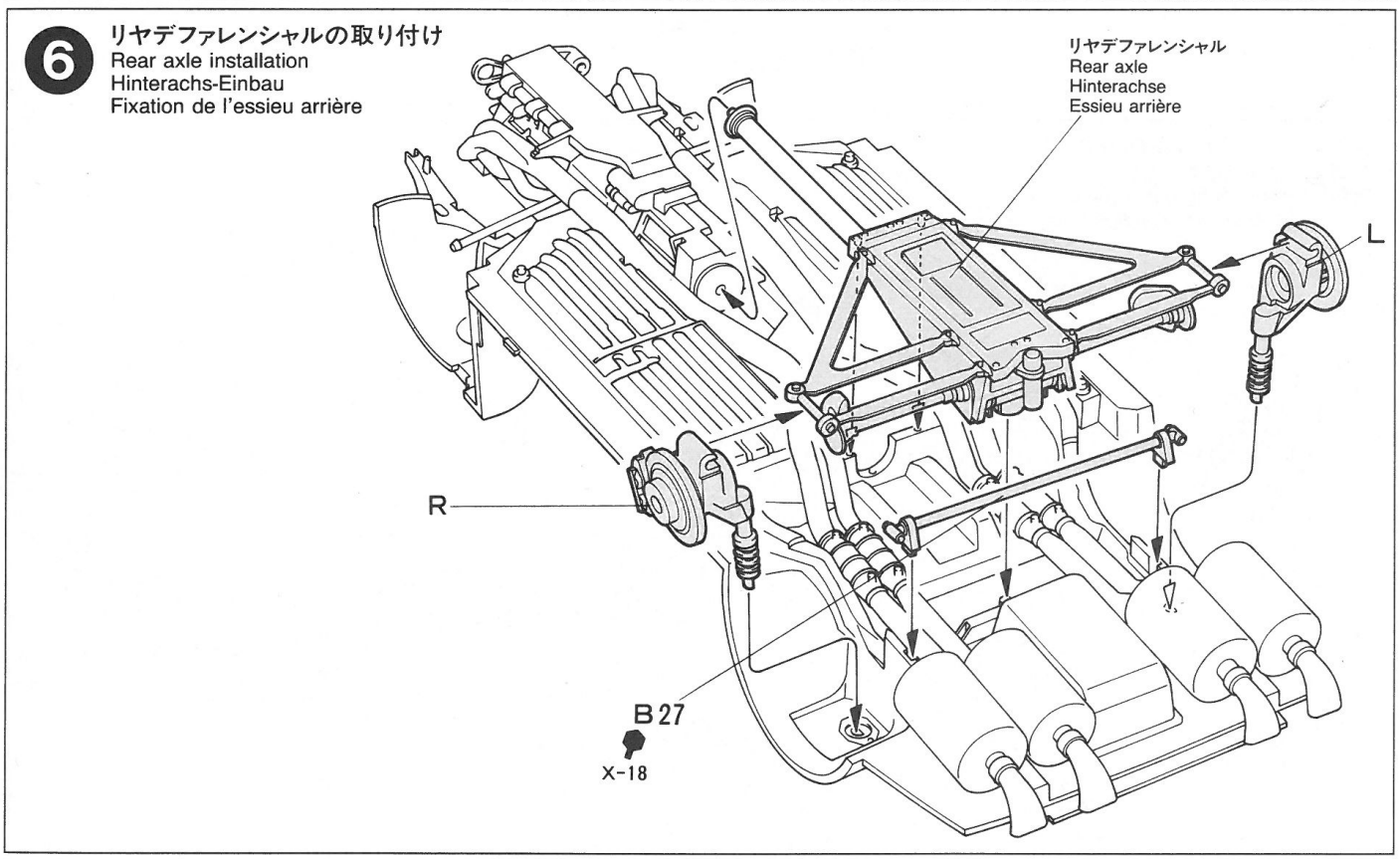

7 フロントアンダーガードのくみたて
Front underguard
Vordere Bodengruppe
Protection inférieure avant

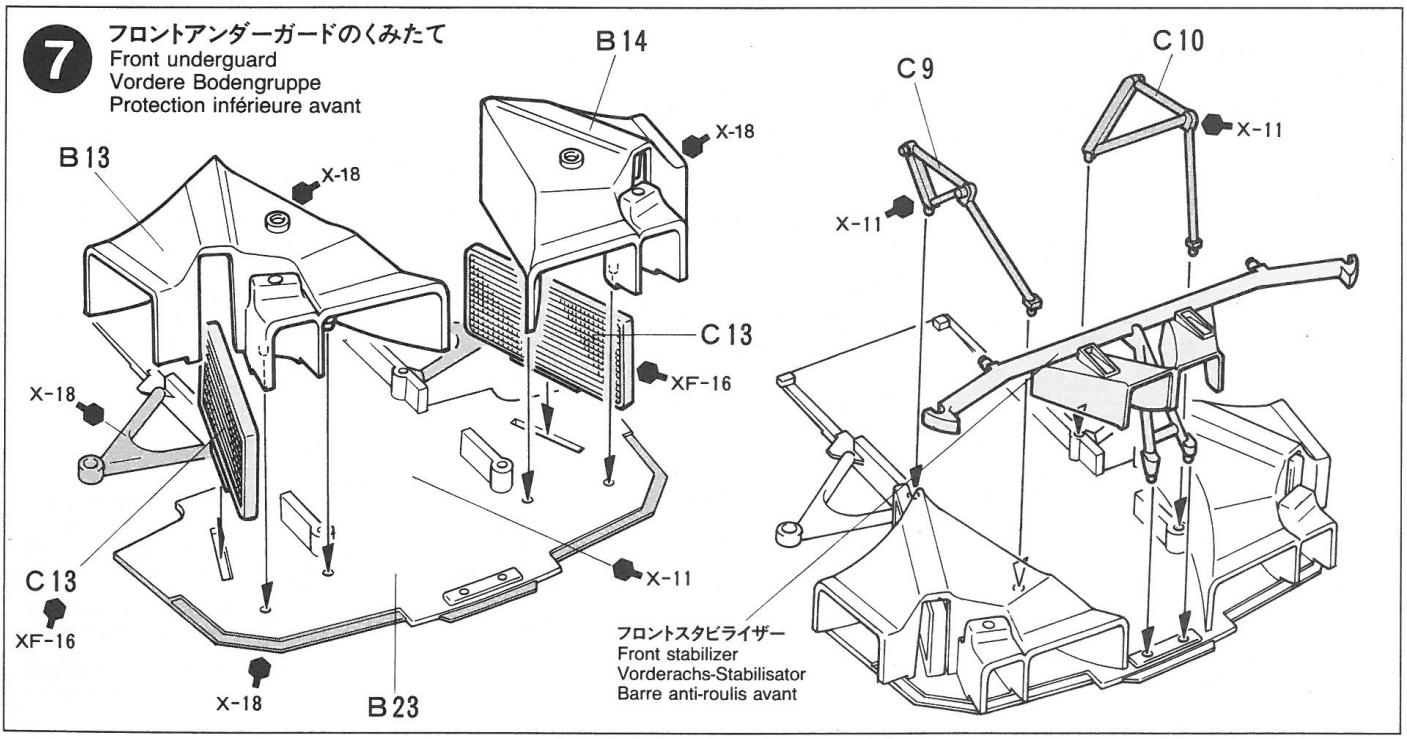

8 フロントサスペンションのくみたて
Front uprights
Achsschenkel vorne
Fusées avant

《L》

ポリキャップ
Poly cap
Kunststoff-Nabe
Pièce de jonction

X-18

B2

X-11:1+X-12:1

C21

X-11

《R》

X-11:1+X-12:1

C22

B1

X-11

X-18

ポリキャップ
Poly cap
Kunststoff-Nabe
Pièce de jonction

9 フロントアンダーガードの取り付け
Attaching front underguard
Einbau der vorderen Bodengruppe
Fixation de la protection inférieure avant

X-18

フロントアンダーガード
Front underguard
Vordere Bodengruppe
Protection inférieure avant

L

B16

X-18

R

このマークの所は接着不要です。
Do not cement.
Nicht kleben.
Ne pas coller.

10 エアファンネルの取り付け
Air funnel
Luftführung
Admission d'air

C5 XF-7:10+X-11:1

X-12

C42

X-11

C41

X-11

C29 XF-55

㉔

C30

X-18

X-11

X-18

B8

X-18

X-18

指示の番号のスライドマークをはります。
Number of decal to apply.
Nummer des Abziehbildes, das anzubringen ist.
Numéro de la décalcomanie à utiliser.

11 内装部品の取り付け
Cockpit assembly
Cockpit-Zusammenbau
Assemblage du cockpit

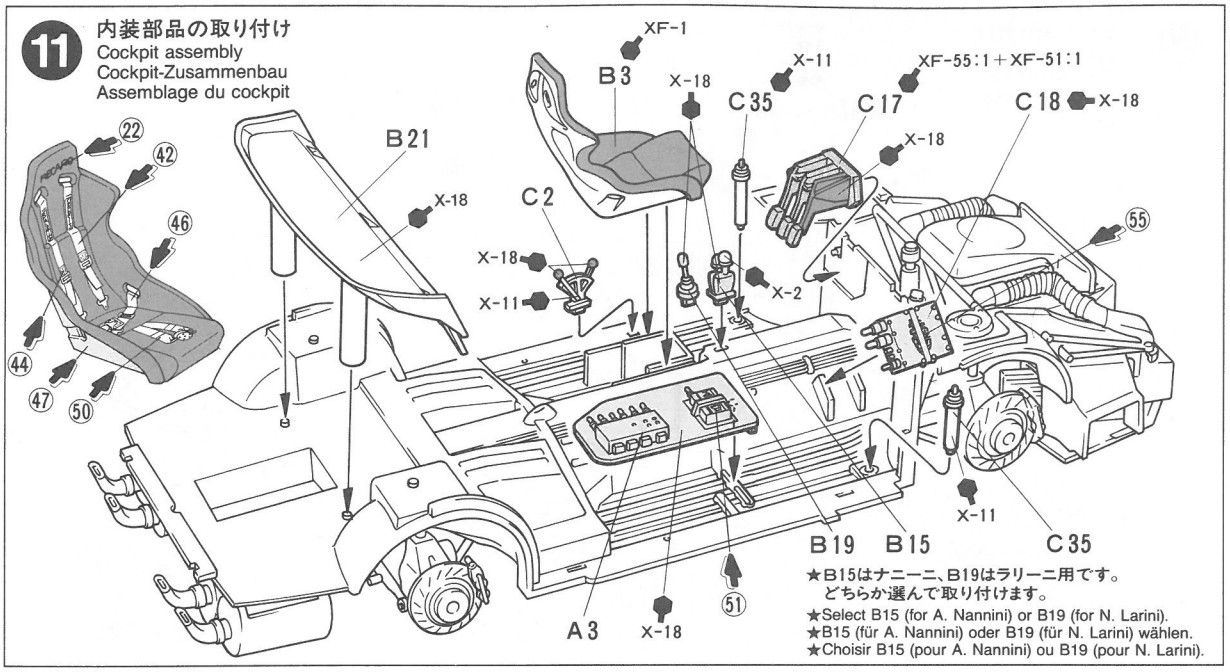

★B15はナニーニ、B19はラリーニ用です。
どちらか選んで取り付けます。
★Select B15 (for A. Nannini) or B19 (for N. Larini).
★B15 (für A. Nannini) oder B19 (für N. Larini) wählen.
★Choisir B15 (pour A. Nannini) ou B19 (pour N. Larini).

12 ダッシュボードのくみたてとタイヤのくみたて
Instrument panel & wheels
Instrumentenbrett & Räder
Tableau de bord et roues

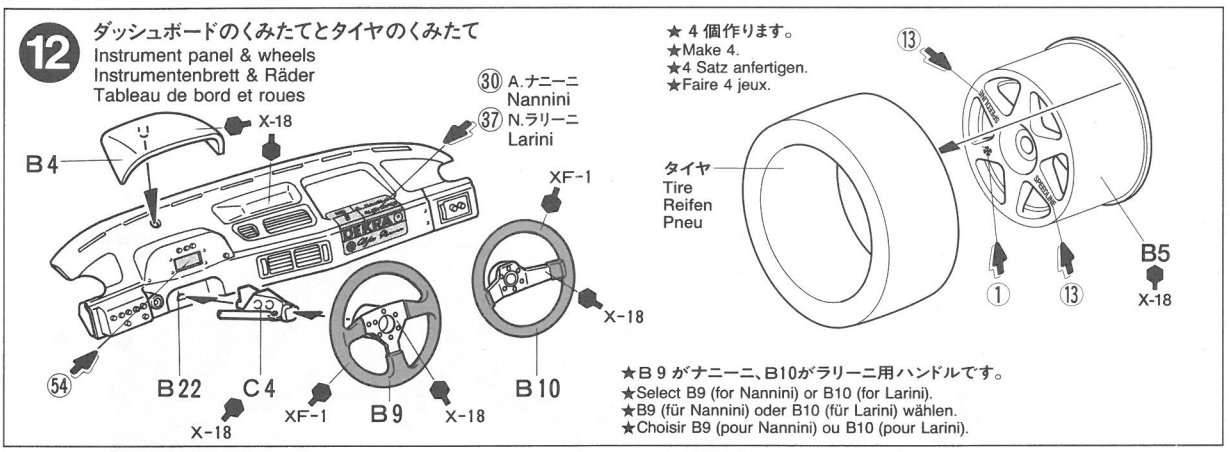

★B 9 がナニーニ、B10がラリーニ用ハンドルです。
★Select B9 (for Nannini) or B10 (for Larini).
★B9 (für Nannini) oder B10 (für Larini) wählen.
★Choisir B9 (pour Nannini) ou B10 (pour Larini).

13 ロールバーの取り付け
Roll cage
Überrollkäfig
Arceau de sécurité

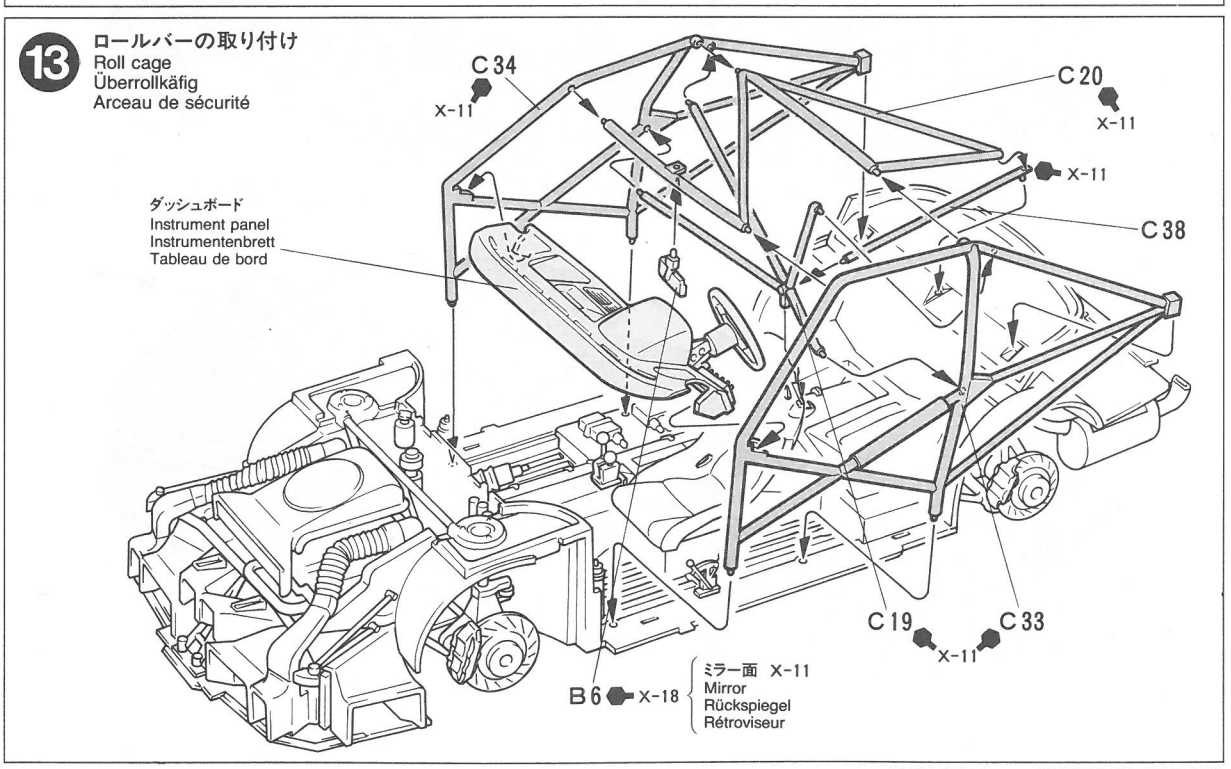

14 タイヤの取り付け
Attaching wheels
Einbau der Räder
Fixation des roues

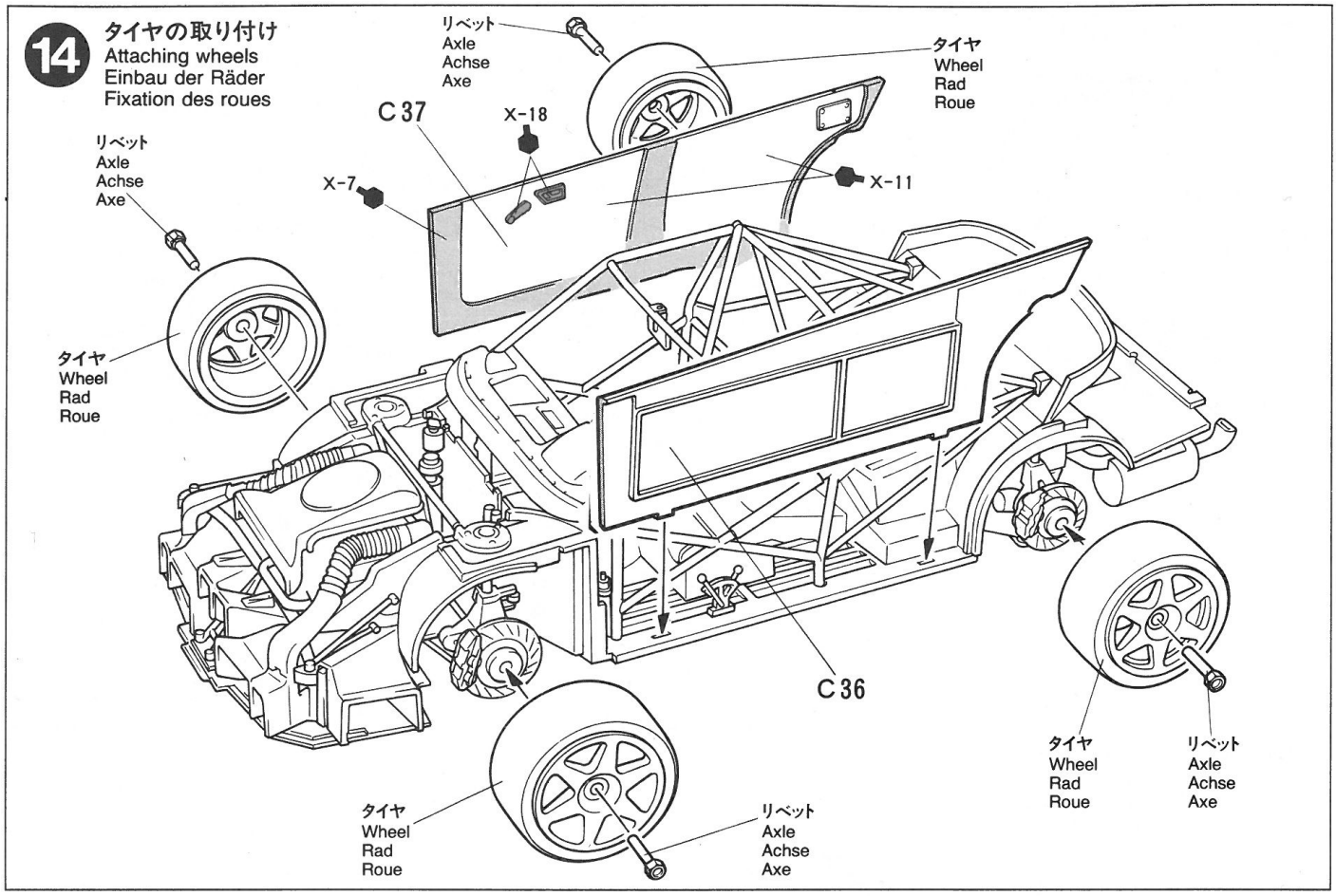

15 ボディの切り取り
Preparing body
Vorbereitung der Karosserie
Preparation de la carrosserie

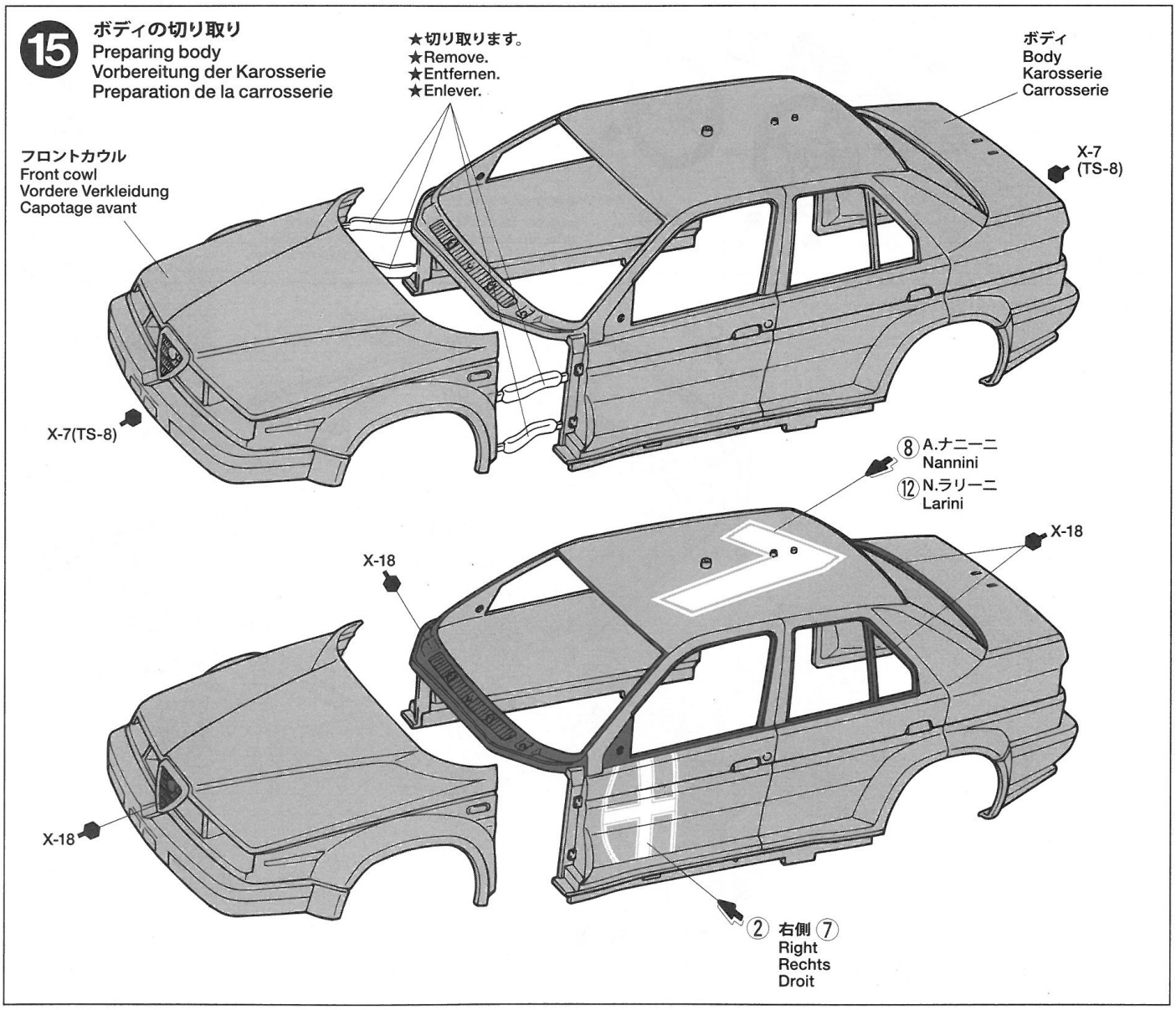

16 ウィンドウの取り付け
Windows
Scheibe
Vitres

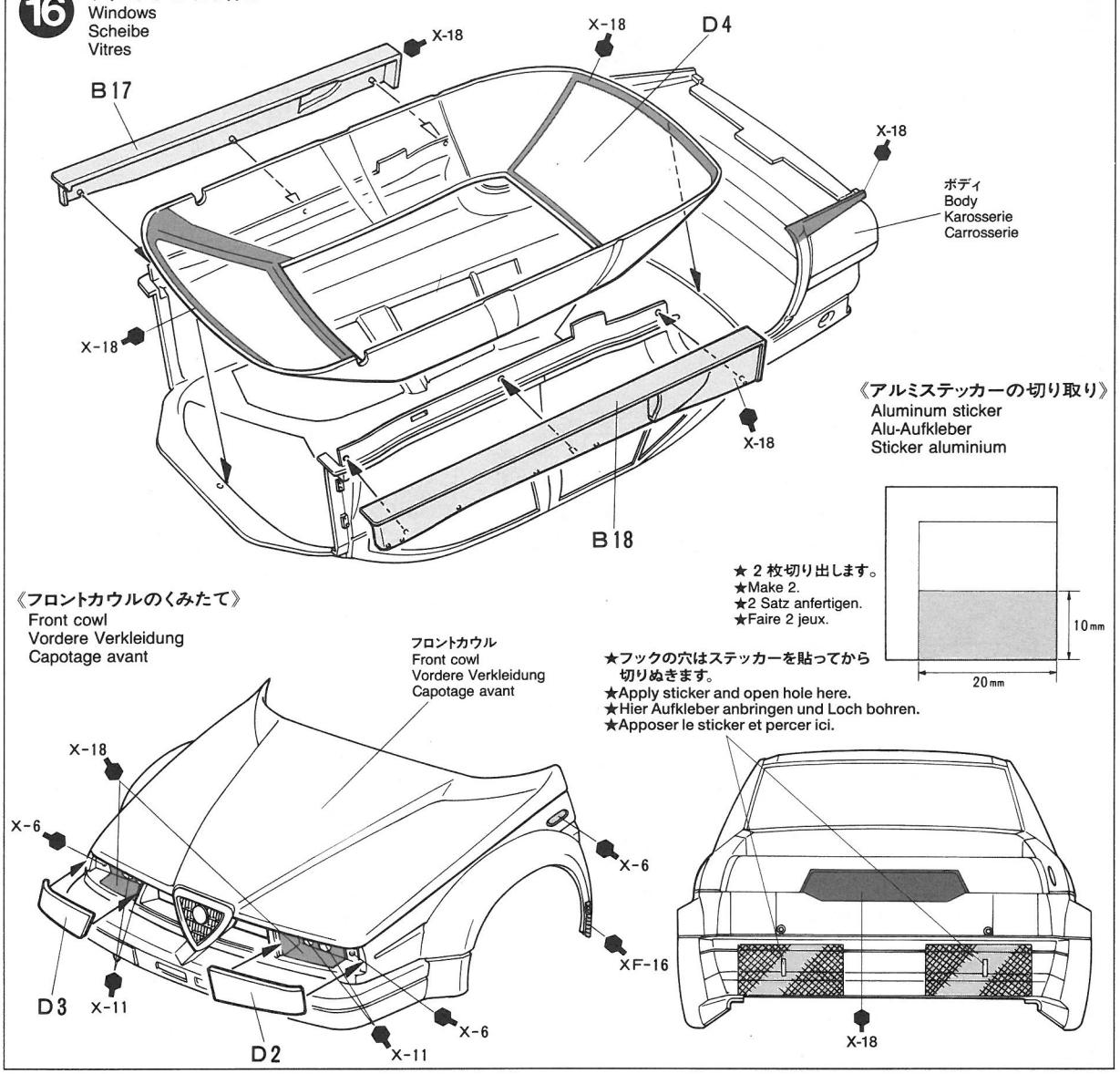

17 ボディの取り付け
Attaching body
Karosserie aufsetzen
Fixation de la carrosserie

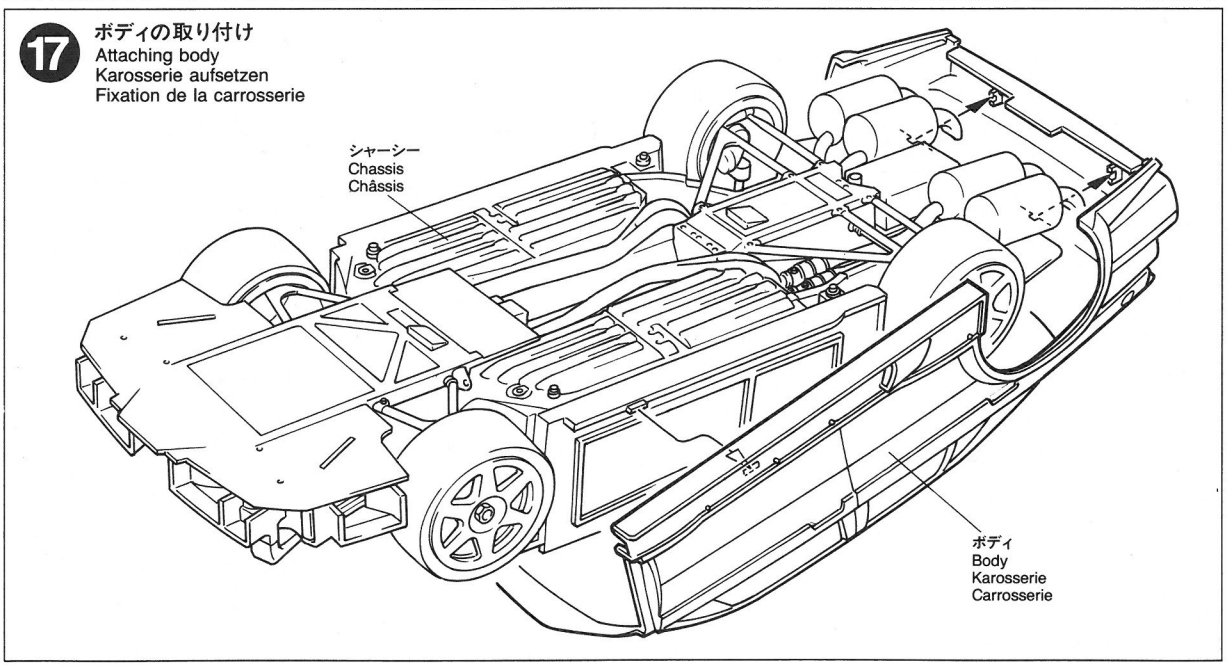

18 ウィングのくみたて
Spoiler assembly
Spoiler-Zusammenbau
Assemblage des spoilers

《フロントスポイラー》
Front
Vorne
Avant

《リヤウイング》
Rear
Hinten
Arrière

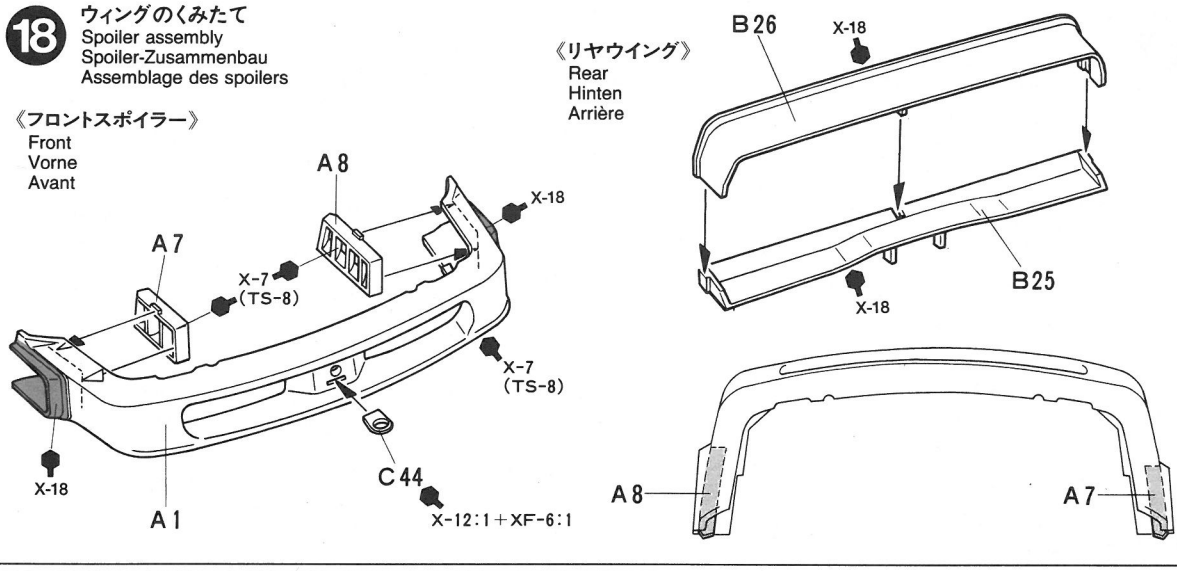

19 フロントカウルの取り付け
Attaching front cowl
Anbringung der vorderen Verkleidung
Fixation du capotage avant

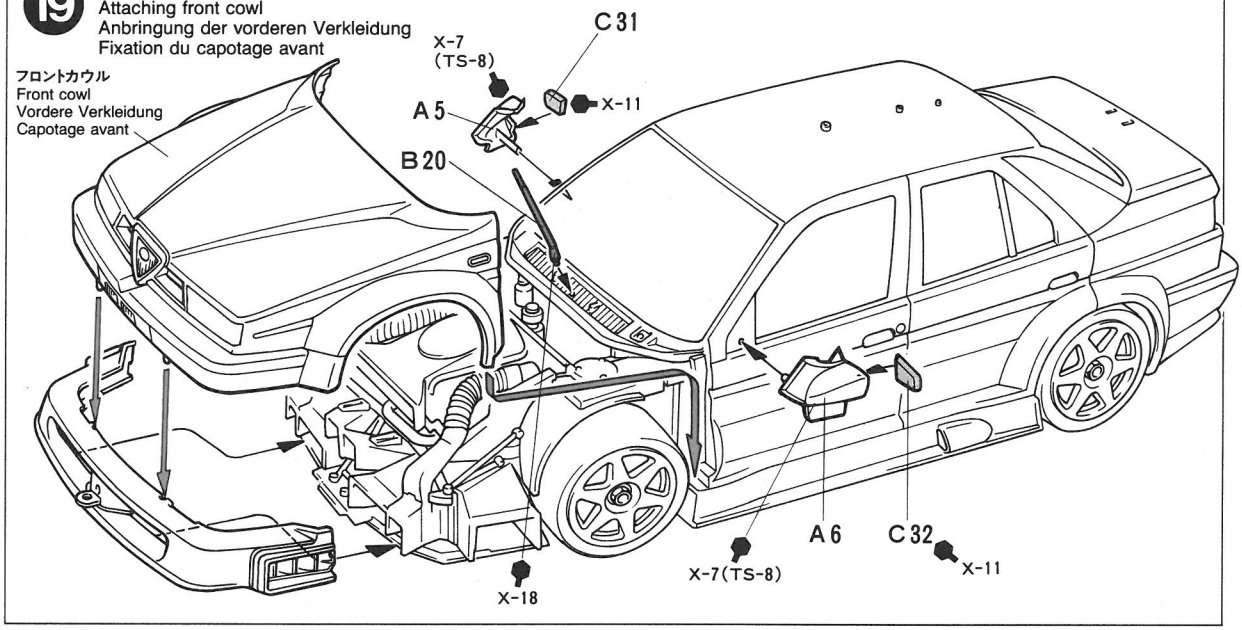

20 リヤウイングの取り付け
Attaching rear spoiler
Einbau des hinteren Spoilers
Fixation du spoiler arrière

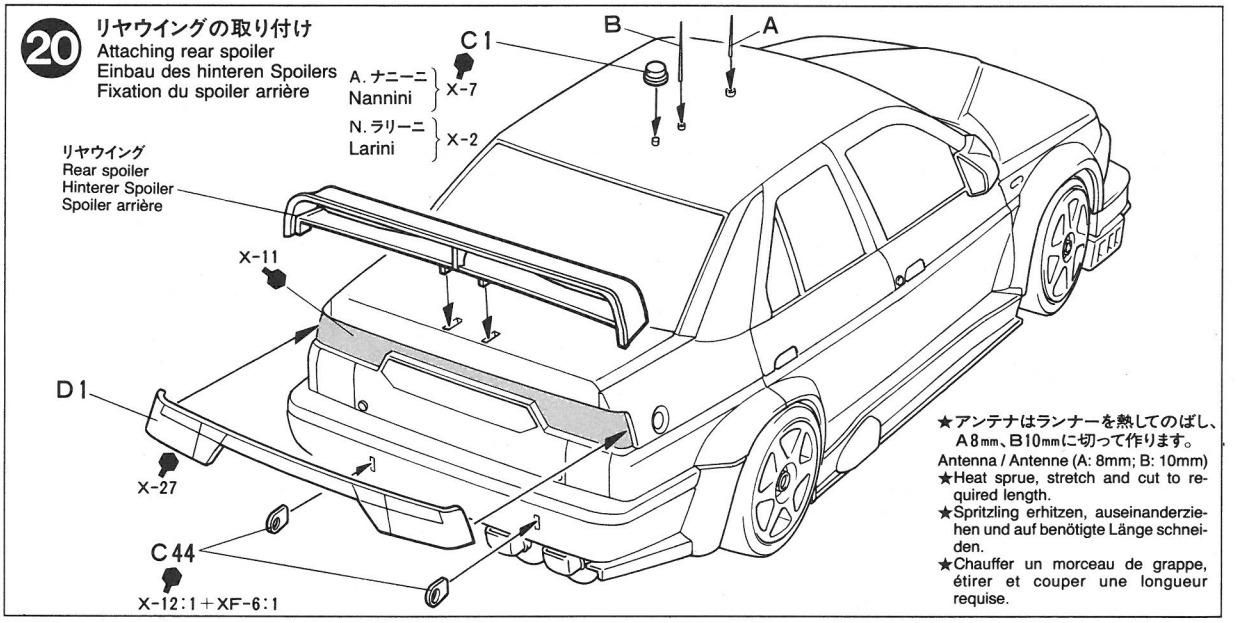

★アンテナはランナーを熱してのばし、A8mm、B10mmに切って作ります。
Antenna / Antenne (A: 8mm; B: 10mm)
★Heat sprue, stretch and cut to required length.
★Spritzling erhitzen, auseinanderziehen und auf benötigte Länge schneiden.
★Chauffer un morceau de grappe, étirer et couper une longueur requise.

PAINTING

《アルファロメオ155V6TIの塗装》

1993年のドイツツーリングカー選手権のチャンピオンマシン、アルファロメオ155 V6 TI は、イタリアンレッド一色のボディに、ホワイトでアルファロメオの紋章がボンネットやボディサイドに描かれていました。スポンサーステッカーなどは右図を参考に貼って下さい。また、エンジンや室内、足回りなど、細かな部分の塗装は説明図中に示しましたので参考にして下さい。入念な塗装がモデルの仕上がりを高めます。

PAINTING THE ALFA ROMEO 155V6TI
The model represents the 1993 title winning Alfa Romeo 155V6TI. The body shell was painted overall in gloss Italian Red and decorated with white Alfa Romeo trademarks on the hood and body side panels. Detail painting is called out during construction and should be done at that time. Take care when spraying the model with clear, as it could damage the decals.

LACKIERUNG DES ALFA ROMEO 155V6TI
Das Modell zeigt den ALFA ROMEO 155V6TI, der 1993 den Titel gewann. Die gesamte Karosserie war in Hochglanz-Italienischrot lackiert und mit weißen ALFA ROMEO Markenzeichen auf der Haube und den Flanken verziert. Die Detail-Bemalung wird im jeweiligen Bauabschnitt beschrieben und sollte dort vorgenommen werden. Vorsicht ist bei Übersprühen des Modells mit Klarlack geboten, da die Abziehbilder beschädigt werden könnten.

DECORATION DE L'ALFA ROMEO 155 V6TI
Le modèle représente l'Alfa Romeo 155 V6TI victorieuse en 1993. La carrosserie était uniformément rouge Italien brillant avec les logos Alfa Romeo en blanc sur le capot et les côtés. La peinture des détails est à réaliser au cours du montage de votre modèle. Vernir le modèle avec précaution, le vernis pouvant endommager les décalcomanies.

APPLYING DECALS

《スライドマークのはりかた》

①はりたいマークをハサミで切りぬきます。
②マークをぬるま湯に10秒ほどひたしてからタオル等の布の上におきます。
③台紙のはしを手でもち、貼る所にマークをスライドさせてモデルに移して下さい。
④指に少し水をつけてマークをぬらしながら、正しい位置にずらします。
⑤やわらかい布でマーク内側の気泡をおし出しながら、おしつけるようにして水分をとります。

DECAL APPLICATION
1. Cut off decal from sheet.
2. Dip the decal in tepid water for about 10 sec. and place on a clean cloth.
3. Hold the backing sheet edge and slide decal onto the model.
4. Move decal into position by wetting decal with finger.
5. Press decal gently down with a soft cloth until excess water and air bubbles are gone.

ANBRINGUNG DES ABZIEHBILDES
1. Abziehbild vom Blatt ausschneiden.
2. Das Abziehbild ungefähr 10 Sek. in lauwarmes Wasser tauchen, dann auf sauberen Stoff legen.
3. Die Kante der Unterlage halten und das Abziehbild auf das Modell schieben.
4. Das Abziehbild an die richtige Stelle schieben und dabei mit dem Finger das Abziehbild naßmachen.
5. Das Abziehbild mit weichem Stoff ganz andrücken, bis kein überflüssiges Wasser und keine Luftblasen mehr vorhanden sind.

MARKING

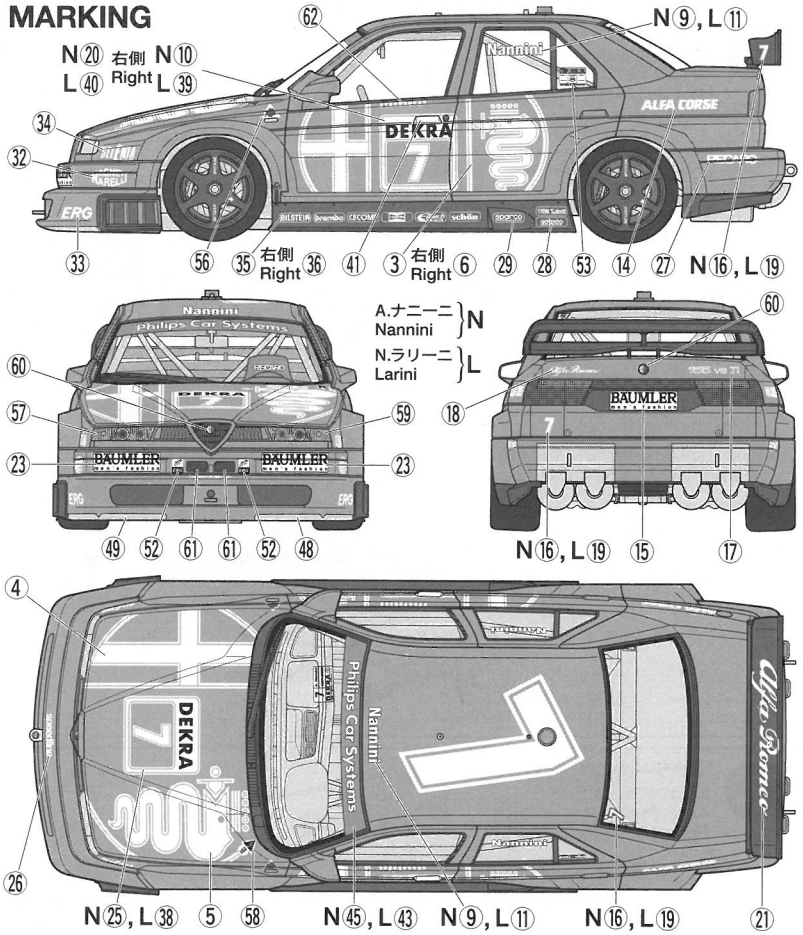

APPLICATION DES DECALCOMANIES
1. Découpez la décalcomanie de sa feuille.
2. Plongez la décalcomanie dans de l'eau tiède pendant 10 secondes environ et poser sur un linge propre.
3. Retenez la feuille de protection par le côté et glissez la décalcomanie sur le modèle réduit.
4. Placez la décalcomanie à l'endroit voulu en la mouillant avec un de vos doigts.
5. Pressez doucement la décalcomanie avec un tissu doux jusqu'à ce que l'eau en excès et les bulles aient disparu.

部品請求について

For use in Japan only!

★部品をなくしたり、こわした方は、このステッカーがはられたカスタマーサービス取次店でご注文いただけます。また、当社カスタマーサービスに直接ご注文する場合は、右記の方法でご注文することができます。詳しくは当社カスタマーサービスまでお問い合わせください。

《郵便振替のご利用法》
郵便局の払込用紙の通信欄に下のリストを参考にITEM番号、スケール、製品名、部品名、部品コード、数量を必ずご記入ください。振込人住所欄にはお電話番号もお書きいただき、口座番号・00810-9-1118、加入者名・(株) タミヤでお振込ください。

《代金引換のご利用法》
パーツ代金に加えて代引き手数料 (324円) をご負担いただければ、電話またはホームページより代金引換によるご注文をお受けいたします。

《住所》 〒422-8610 静岡市駿河区恩田原3-7
株式会社タミヤ カスタマーサービス係

《お問い合わせ電話番号》
静岡 054-283-0003
東京 03-3899-3765 (静岡へ自動転送)
※電話番号をお確かめの上、おかけ間違いのないようお願いいたします。

《カスタマーサービスアドレス》
http://tamiya.com/japan/customer/cs_top.htm

TAMIYA

1/24 アルファロメオ155V6T1 ITEM 24137

★価格は2015年9月のものです。諸事情により変更となる場合があります。
★税込価格の税率は8%となっています。

部品名	税込価格	本体価格	部品コード
ボディ	572円	(530円)	10332185
Aパーツ	475円	(440円)	10002716
Bパーツ	734円	(680円)	10002717
Cパーツ	950円	(880円)	19002487
Dパーツ	453円	(420円)	19002488
タイヤ袋詰(リペット、ポリキャップ含む)	453円	(420円)	19402253
ポリキャップ(x4)	129円	(120円)	19442023
マーク	691円	(640円)	19850039
アルミステッカー	205円	(190円)	11422150
説明図	345円	(320円)	11052332

AFTER MARKET SERVICE CARD
When purchasing replacement parts, please take or send this form to your local Tamiya dealer so that the parts required can be correctly identified. Please note that specifications, availability and price are subject to change without notice.

Parts code	ITEM 24137
10332185	Body
10002716	A Parts
10002717	B Parts
19002487	C Parts
19002488	D Parts
19402253	Tire Bag (Axle, Poly Cap included)
19442023	Poly Cap (x4)
19850039	Decals
11422150	Aluminum Sticker
11052332	Instructions